T©STP

343E
443E
543E
643E

JOHN DEERE

©STP

Flachprofil und eingebaute Zuverlässigkeit machen Ihre Ernte schnell und mühelos.

Maispflückvorsätze und Mähdrescher von John Deere sind nach den gleichen strengen Qualitätsmaßstäben gebaut. Das bedeutet für Sie: Zuverlässige Höchstleistung, vom ersten bis zum letzten Erntetag.

Je nach Ihrer Erntefläche und Ihrem Mähdrescher gibt es vier Modelle, in 3-, 4-, 5- und 6-reihiger Ausführung. Die sehr flachen Reihenteiler mit nur 25° Steigung nehmen selbst lagernde und geknickte Stengel auf. Durch ihre unkomplizierte Konstruktion sind alle zeitraubenden Wartungsarbeiten auf ein Minimum reduziert. Details wie diese entscheiden, ob Ihr Mais noch auf dem Feld oder bereits geerntet ist.

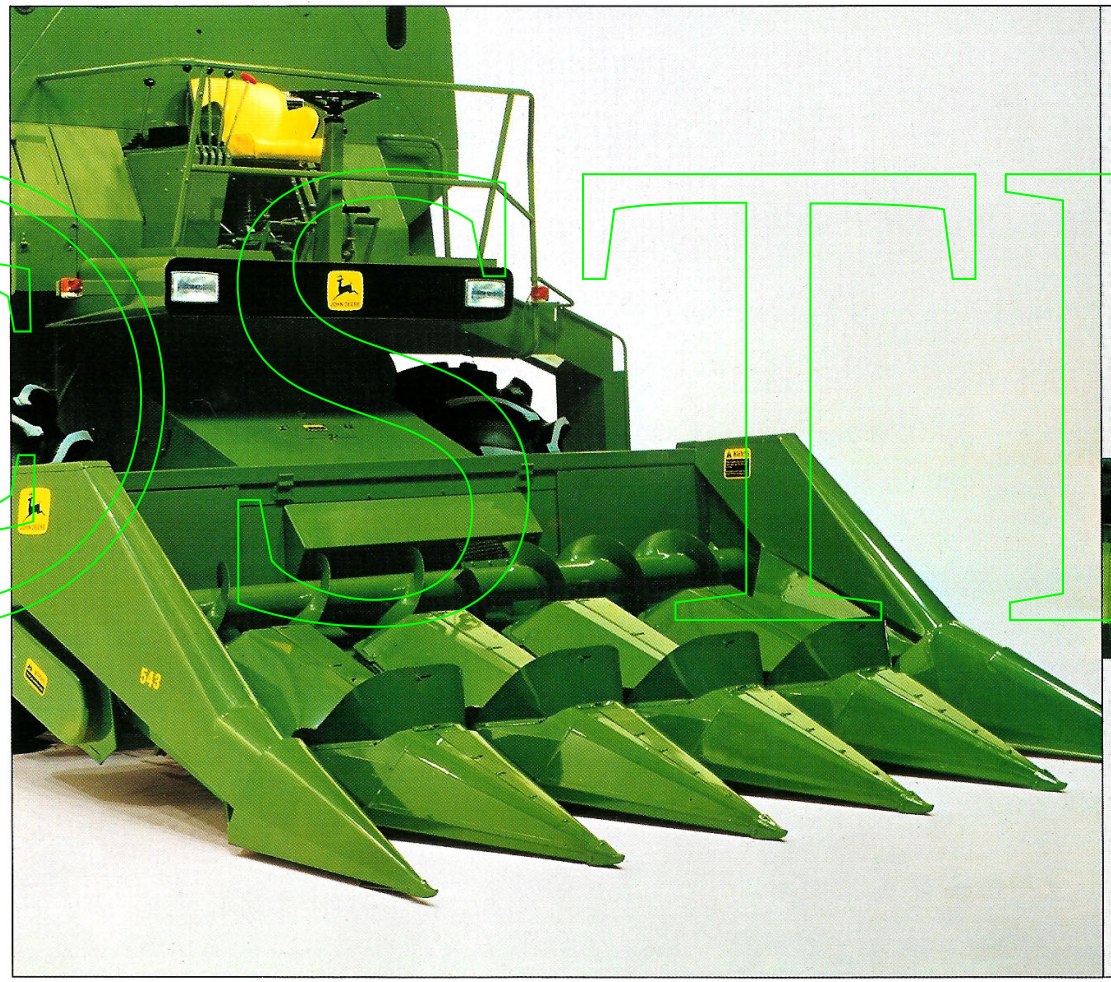

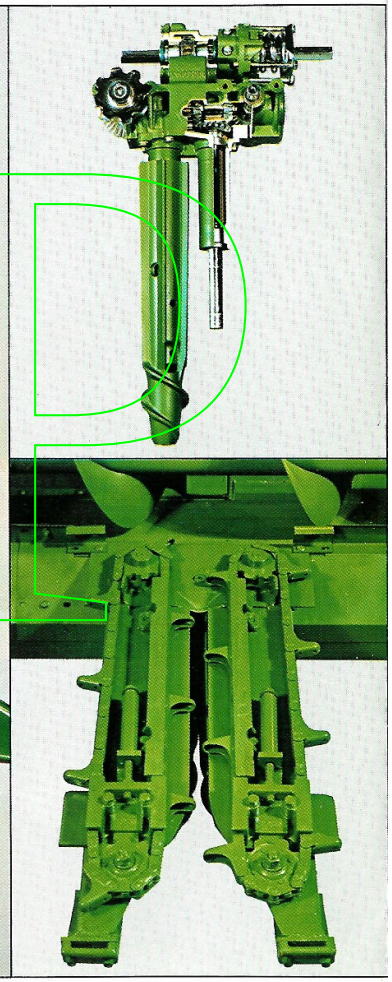

STP

Einfache Konstruktion heißt schnelle gründliche Ernte. Jeder Vorsatz hat sein eigenes Getriebe.

Pflückwalzen und Einzugsketten werden bei jedem Vorsatz über ein gekapseltes, dauergeschmiertes, leicht seitenverstellbares Zahnradgetriebe angetrieben. Durch eine Rutschkupplung einfach aber wirksam geschützt. Ärger mit freilaufenden Antriebsketten gibt es nicht.

Automatisch selbstspannende Einzugsketten aus Stahl.

Die endlosen Pflückketten sind aus Hochleistungsstahl. Schmierstellen gibt es bei dieser einfachen, übersichtlichen Konstruktion nicht: Die Lager der Kettenräder sind wartungsfrei und dauergeschmiert. Die Kettenspannung regelt sich automatisch.

Hohe Ernteleistung durch freitragende Pflückwalzen.

Achten Sie darauf: Die Pflückwalzen sind freitragend – nichts kann den Fluß des Erntegutes unterbrechen. Schälmesser über die ganze Walzenlänge verhindern das Wickeln und jede Knäuelbildung.

Aufklappbare Reihenteiler – leichte Wartung.

Vorbildliche Zugänglichkeit am Pflücker wie am Mähdrescher selbst: Reihenteiler mit Schnellverschlüssen, leicht abklappbar zur Kontrolle von Pflückwalzen und Ketten.

Angebaut. Abgebaut. – Schnell und leicht.

Mit der John Deere „Quik-Tatch"-Schnellkupplung tauschen Sie schnell und einfach den Maisvorsatz mit dem Schneidwerk. Sie fahren in den Vorsatz oder in das Schneidwerk. Dann heben Sie den Schrägförderer, der mit dem Mähdrescher immer verbunden ist. Jetzt stehen sich die Antriebsketten gegenüber: Eine kurze Doppelkette wird durch eine Manschette gesichert – die Arbeit geht weiter.

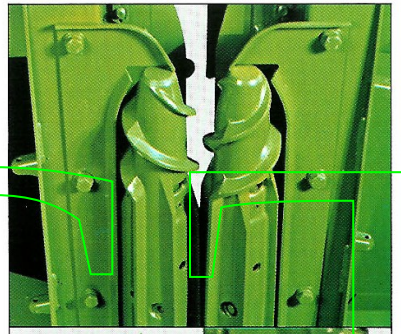

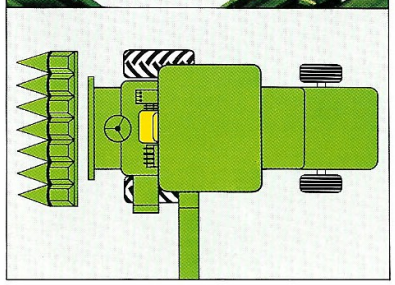

Technische Daten.

Maispflückvorsätze

Typ	343 E	443 E	543 E	643 E
Anzahl der Reihen	3	4	5	6
Reihenabstand	70–80 cm	70–80 cm	70–75 cm	70–75 cm
Reihenteiler	an der Einzugsvorrichtung schwebend aufgehängt			
Anzahl der Einzugsketten	2	2	2	2
Einzugsgeschwindigkeit	einstellbar durch auswechselbare Zahnräder			
Länge der Pflückwalzen	556 mm	556 mm	556 mm	556 mm
Breite	2,55 m	3,00 m	4,00 m	4,70 m
Gewicht	830 kg	1 070 kg	1 350 kg	1 547 kg

Mähdrescher Typ	empfohlener Vorsatz-Typ	Anzahl der Reihen	Reihenabstände		
945	343	3	70	75	80 cm
955	343 443	3 4	70 70	75 75	80 cm 80 cm
965	443	4	70	75	80 cm
975	443 543 643	4 5 6	70 70 70	75 75 75	80 cm cm cm

Daten- und Konstruktionsänderungen vorbehalten. Die Daten können sich von Land zu Land unterscheiden. Fragen Sie Ihren John Deere-Händler nach weiteren Einzelheiten.

STP

STP

Mähdrescher sind ein Teil im kompletten John Deere-Programm.

Neben Mähdreschern und Maispflückvorsätzen hat John Deere ein lückenloses Angebot bestehend aus Traktoren, Ballenpressen und Trommelfeldhäckslern.

Alle haben gemeinsame Vorzüge: Hohe Leistung, moderne Ausstattung und unübertroffene Zuverlässigkeit. Näheres über John Deere-Maschinen erfahren Sie bei Ihrem John Deere-Fachhändler. Er gehört zum John Deere-Team. Er sorgt für den Kundendienst, der Ihre John Deere-Maschine perfekt macht. Er hat eine moderne Werkstatt und ein umfangreiches Ersatzteillager. Damit Ihre Maschinen immer in Hochform sind.

Sprechen Sie mit ihm über das komplette Programm von John Deere. Am besten bald.

JOHN DEERE

2-77. 34212 D/Dex Printed in West Germany 2