Mähdrescher 965

Mehr Kraft für höhere Erntekapazität.

JOHN DEERE

Der JOHN DEERE-Motor mit Turbolader im Mähdrescher 965 von John Deere leistet 92 kW (125 DIN/PS). Außerdem ist neu: Eine zusätzliche Schüttlerstufe mit Universal-Schüttlerrost, das vergrößerte, gegenläufig arbeitende Reinigungssystem, Korn- und Kraftstofftank mit größerem Fassungsvermögen und die hintere Wartungsbühne. Motor, Hydraulik und Kühlsystem sind zur leichteren Wartung zentral hinter dem Korntank zusammengefaßt – das „Kraft-Paket". Bewährte John Deere-Konstruktionsmerkmale wurden beibehalten: Die Schnellkupplung mit Zentralverriegelung, die groß dimensionierte Dreschtrommel, der exklusive Querschüttler und vieles andere.
Fragen Sie auch nach der neuen John Deere-Revermatic!

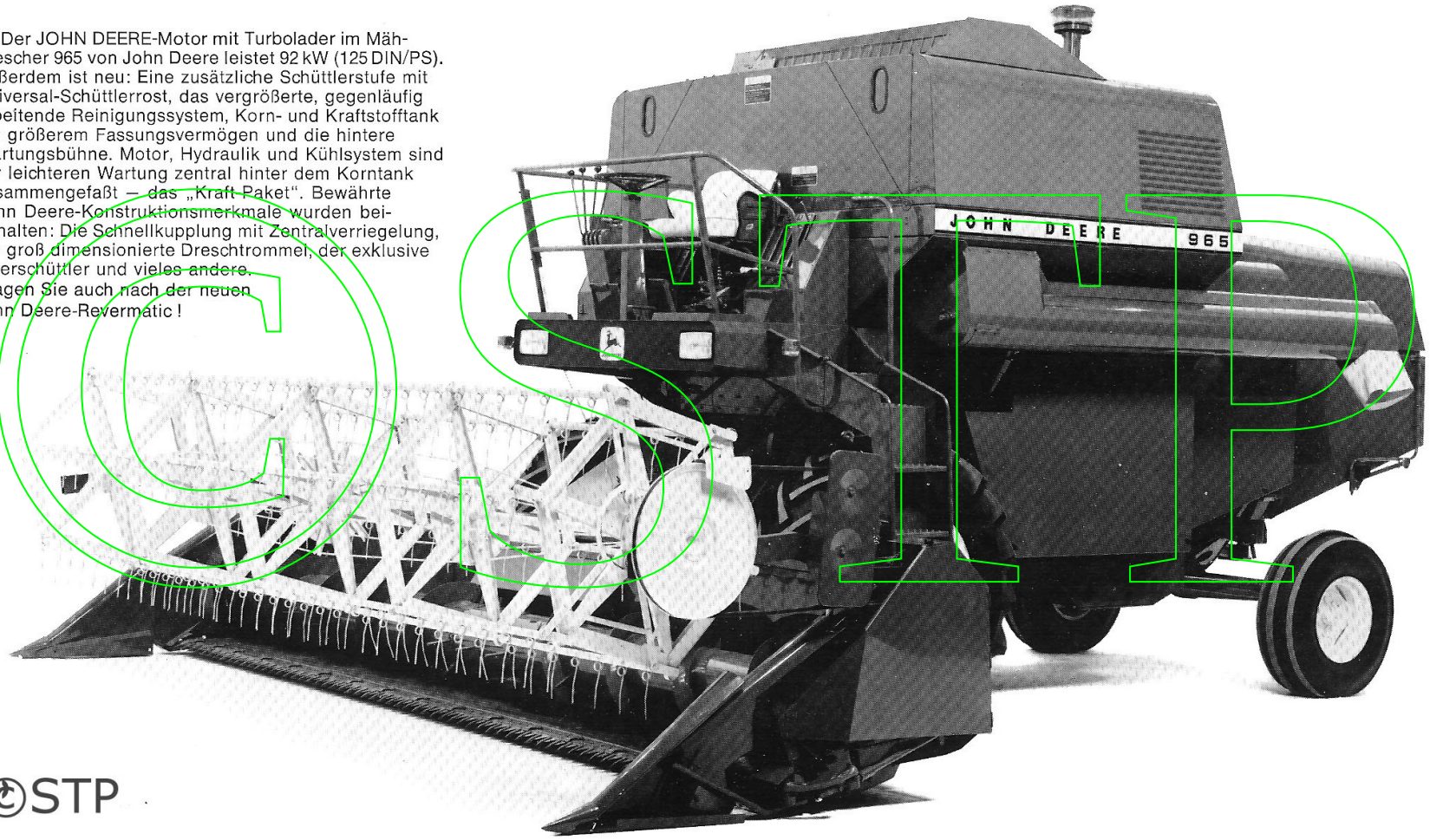

©STP

Mähdrescher 965

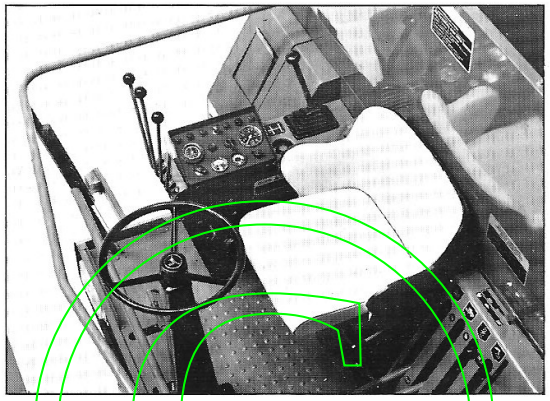

Auf der gutgestalteten Bedienungsplattform hat der Fahrer alle Funktionen sicher im Griff. Die Überkehrkontrolle vom Fahrersitz aus ist einfach. Halogenscheinwerfer verbessern die Sicht bei Nacht.

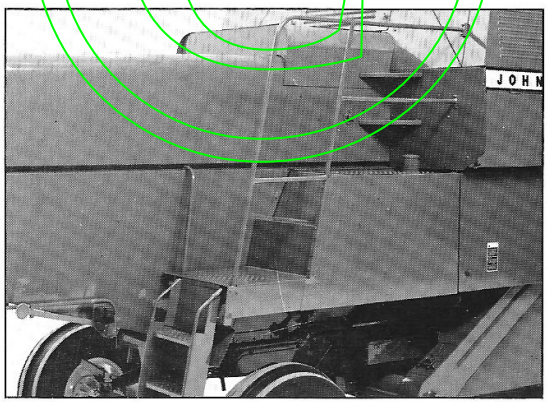

Die Wartungsbühne mit angebauter Leiter sichert den bequemen Zugang zum Kraftstofftank und zum Motorraum, dem „Kraft-Paket".

Technische Daten

Motor

Zur leichteren Wartung und besseren Gewichtsverteilung liegt der Motor zentral hinter dem Korntank. Der rotierende Luftfilter hat ein selbstreinigendes Spreusieb.

Typ	John Deere-Diesel mit Turbolader
Zylinderzahl	6
Leistung	92 kW (125 DIN/PS)

Getriebe, Bremsen und Lenkung

4 Vorwärtsgänge, 1 Rückwärtsgang, Fahrvariator. Geschwindigkeitsbereiche: Vorwärts von 1,24 bis 20 km/h, rückwärts von 2,8 bis 5,63 km/h. Hydraulische Scheibenbremsen, Handbremse, hydrostatische Lenkung.

Schneidwerk und Haspel

Schnitthöhe von –12 bis +150 cm über Bodenfläche einstellbar. Schneidwerk mit hydropneumatischer Niveauregulierung und Gleitkufen. Schnellkupplung mit Zentralverriegelung für Schneidwerk und Maispflückvorsatz. 6-teilige Ganzstahl-Pickup-Haspel mit kulissengesteuerten Federzinken, hydraulisch verstellbar über synchron wirkende Hubzylinder.

Arbeitsbreiten	3,10 m, 3,75 m, 4,35 m, 4,95 m
Geräteanschluß	Schnellkupplung mit Zentralverriegelung
Haspeldurchmesser	1100 mm
Haspelumdrehungen	21 bis 55 U/min, einstellbar

Einzugsvorrichtung

Robuster Universal-Schrägförderer für alle Arten von Getreide und Mais. Einzugskette durch Federn und Gummipuffer doppelt schwingungsgedämpft. Schnellstart und -stop vom Fahrersitz aus. Schrägförderer und Steinfangmulde durch Wartungsklappen bequem zugänglich.

Dreschtrommel und Dreschkorb

Kraftvolles, stabiles Dreschaggregat mit langem Dreschweg und großer Strohleittrommel.

Durchmesser	610 mm
Breite	1040 mm
Anzahl der Schlagleisten	8
Korbfläche	0,61 m²
Dreschweg	590 mm
Anzahl der Korbleisten	14
Trommelumdrehungen	470 bis 1140 U/min, stufenlos regelbar

Querschüttler-System

4-Stufenschüttler mit großem Hub und wirkungsvoller Abscheidung.

Anzahl der Hordenschüttler	4
Länge (max.)	3650 mm
Drehzahl	150 U/min
Arbeitshub	150 mm

Vier Querschüttler – je einer für jeden Hordenschüttler – verstärken mit rotierender Pendelbewegung die Kornabscheidung.

Anzahl der Querschüttler	4
Querhübe	720 Hübe/min
Drehzahl	18 U/min (mittl. Strohflußgeschwindigkeit)
entspricht vergleichbarer Schüttlerfläche	5,10 m²
entspricht vergleichbarer Abscheidefläche	6,00 m²

Reinigung

Ausgedehntes Reinigungsaggregat mit optimaler Wirkung durch gegenläufig arbeitende Ober- und Untersiebe. Die einstellbaren Siebe sind mit Hangleisten versehen. Leistungsfähiges Gebläse mit stufenlos regelbarer Drehzahl. Die Überkehrkontrolle kann vom Fahrersitz aus während der Fahrt überwacht werden.

Obersiebfläche mit Verlängerung	1,98 m²
Untersiebfläche	1,48 m²
Fingersiebfläche	0,22 m²
Gesamtreinigungsfläche	3,68 m²
Gebläsedrehzahl	340 bis 1140 U/min, regelbar
Gebläsedurchmesser	580 mm

Füllmengen

Kraftstofftank	300 Liter
Korntank	3900 Liter
Entladeleistung	3250 Liter/min

Bereifung

Vorn	18,4–30, 10 PR
Hinten	10,5/80–18, 6 PR

Abmessungen (ohne Schneidwerk)

Größte Breite	2690 mm
Größte Länge	7160 mm
Radstand	3720 mm
Höhe	3690 mm
Gewicht (mit Schneidwerk 4.35 m)	7307 kg

Zusatzausrüstungen (auf Wunsch)

4-reihiger Maispflückvorsatz, Spezialsiebe für Mais und besondere Getreidearten, neuer Anbau-Strohhäcksler, Strohverteiler, Transportwagen für Schneidwerk und Maispflückvorsatz, Pickup-Vorrichtung für Schwaddrusch. Kabine, Klimaanlage, Heizung, Revermatic.

Daten- und Konstruktionsänderungen vorbehalten. Die Daten können sich von Land zu Land unterscheiden. Fragen Sie Ihren John Deere-Händler nach weiteren Einzelheiten.

TIC©STP

12-77.74209 D/Dex Printed in West Germany 2